Instrucciones del motor sin escobillas Velineon 380

Cubre piezas n.° 3371, 3370

Gracias por adquirir el motor sin escobillas ni sensores Velineon™ 380 . El motor sin escobillas Velineon 380 se ha calibrado con precisión para su uso en modelos Traxxas de escala 1 a 16, lo que brinda el equilibro exacto entre potencia extrema y largos tiempos de ejecución. Su rendimiento uniforme se integra con imanes de neodimio sintetizados a temperaturas extremadamente altas, rodamientos de alta velocidad y un rotor balanceado con precisión.

El Velineon 380 puede utilizarse con muchos controles de velocidad electrónicos sin escobillas de recambio, pero está diseñado para funcionar y alcanzar una velocidad y una eficiencia óptimas con el control de velocidad electrónico Traxxas VXL-3m. La clave de la potencia extrema de Velineon es la optimización total del sistema. Cada componente está cuidadosamente diseñado para funcionar con los demás componentes del sistema a fin de eliminar restricciones y permitir un flujo de potencia máximo.

Especificaciones del Velineon 380:

Tipo	Sin escobillas ni sensores
RPM/voltio	4000 (8-turn)
Tipo de imán	Neodimio sintetizado a temperaturas extremadamente altas
Tipo de conexión	Bala TRX 3.5 mm
Tamaño del cable	Cable Maxx® calibre 16
Capacidad nominal de corriente	25 A constante / 50 A ráfaga
RPM máx.	50,000
Peso	140 g (4.94 oz)

Instalación en modelos Traxxas de escala 1 a 16

Estas instrucciones están destinadas para la instalación del motor en modelos Traxxas de escala 1 a 16. Si usted instala el motor Velineon 380 en un modelo que no es de Traxxas, consulte el manual de su vehículo para obtener información apropiada sobre instalación de motor.

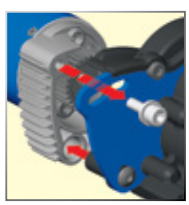

Ubicaciones de la estructura del motor

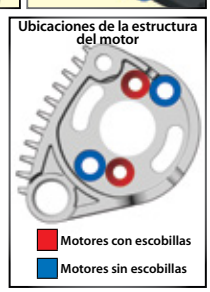

Para acceder al motor, retire la cubierta de engranaje retirando el tornillo único de la parte superior de la cubierta de engranaje. El motor usa una estructura de aluminio para un rápido y fácil acceso al motor y ajuste de engranaje. Para retirar el motor, abra primero la compuerta de la batería derecha y deslice el ESC hacia afuera. Luego, retire el tornillo hexagonal grande único con una llave de 2.5 mm. Luego, gire el motor y la estructura hacia el lado del modelo, y deslice hacia atrás del borne.

La estructura del motor ha sido cuidadosamente diseñada para proporcionar otras características y adaptabilidad. Se han proporcionado dos pares de orificios para su uso con motores con y sin escobillas. La separación entre los orificios para motores con escobillas es de 16 mm y aceptan tornillos de 2.5 mm. Los orificios para motores sin escobillas tienen una separación de 19 mm y aceptan tornillos de 3 mm.

Si tiene preguntas o necesita asistencia técnica, llame a Traxxas al

+1-972-549-3000

(1-888-872-9927) (Solo para residentes de los Estados Unidos)

Diagrama de cableado

Siga el diagrama de cableado a continuación para instalar el Velineon 380 con un control de velocidad electrónico VXL-3m. Por otros controles de velocidad, consulte las instrucciones del fabricante.

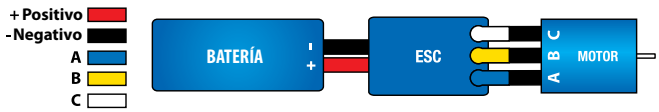

Ajuste de la rueda dentada

La incorrecta instalación de la rueda dentada es la causa más común del desmontaje de los engranajes rectos. La rueda dentada siempre debe ser revisada y ajustada al momento de su reemplazo. Para acceder a las ruedas del modelo Traxxas 1/16, retire el tornillo único de la parte superior de la cubierta de engranaje.

Para instalar la rueda dentada, corte una tira delgada de papel de cuaderno y colóquela en la rueda dentada del motor. El motor está instalado en una la estructura de motor de aluminio. Afloje el tornillo único de la estructura del motor con una llave de 2.5 mm para deslizar la estructura del motor. Deslice el motor y el piñón del engranaje recto. Vuelva a ajustar el tornillo de la estructura del motor y luego retire la tira de papel. Usted podrá colocar una nueva tira de papel entre los engranajes sin causar agarrotamiento.

Si está planificando poner en funcionamiento el motor a los límites más elevados de sus capacidades, perfore orificios de ventilación en la carrocería de su modelo Lexan® para proporcionar un flujo de aire congelado.

Monitoree la temperatura del motor para evitar el sobrecalentamiento. La temperatura del motor no debe exceder los 200° F. Si el motor llega a los 200° F bajo condiciones de conducción normales, el modelo puede estar sobreengranado o el tren motriz puede presentar agarrotamiento. Instale un piñón más pequeño y un engranaje recto más grande y revise el funcionamiento sin problemas de todas las piezas rotantes.

Es importante controlar la temperatura del motor para asegurar su máximo rendimiento y la máxima vida útil del motor. Un termómetro sobre la placa, como la pieza n.º 4091 Traxxas, puede ayudarlo a controlar la temperatura de su motor.

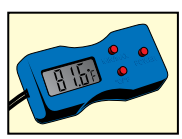

Vista ampliada

Para modelos Traxxas 1/16. Para otras marcas, consulte el manual de su vehículo.

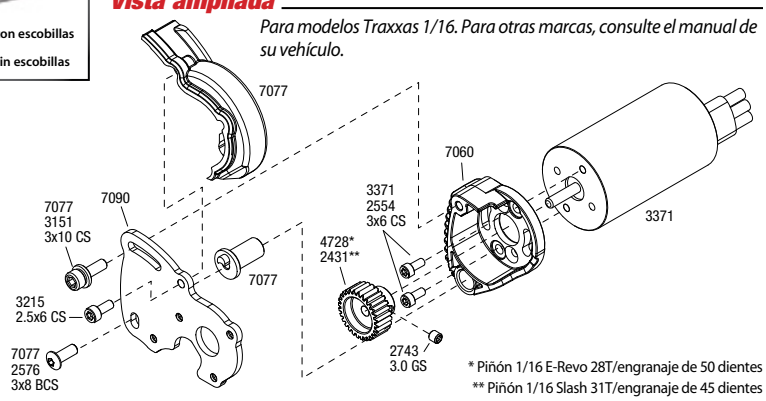

* Piñón 1/16 E-Revo 28T/engranaje de 50 dientes

** Piñón 1/16 Slash 31T/engranaje de 45 dientes

Traxxas, 6250 Traxxas Way, McKinney, TX 75070, Teléfono: 972-549-3000, Fax: 972-549-3011, correo electrónico: support@Traxxas.com